Поз.	Обозначение	Наименование	Кол-во	Масса, кг	Примечаение
		Опоры 040-041	2		(Н=2,5м)
1	ГОСТ 10704-91	Труба ø 159х4,5, L=3100	1		
2	ГОСТ 8240-88	Швеллер 16, L=600	1		
3	ГОСТ 19903-74	Лист 10-300х300	2		
4	ГОСТ 19903-74	Лист 5-100х160	2		
5	ГОСТ 25192-82	Бетон В15	0,4м.куб.		
6		Грунт ГФ-021	1кг		
7		Эмаль ПФ-115	2кг		

Опоры 040-041 (Н=2,5м)
(1:20)

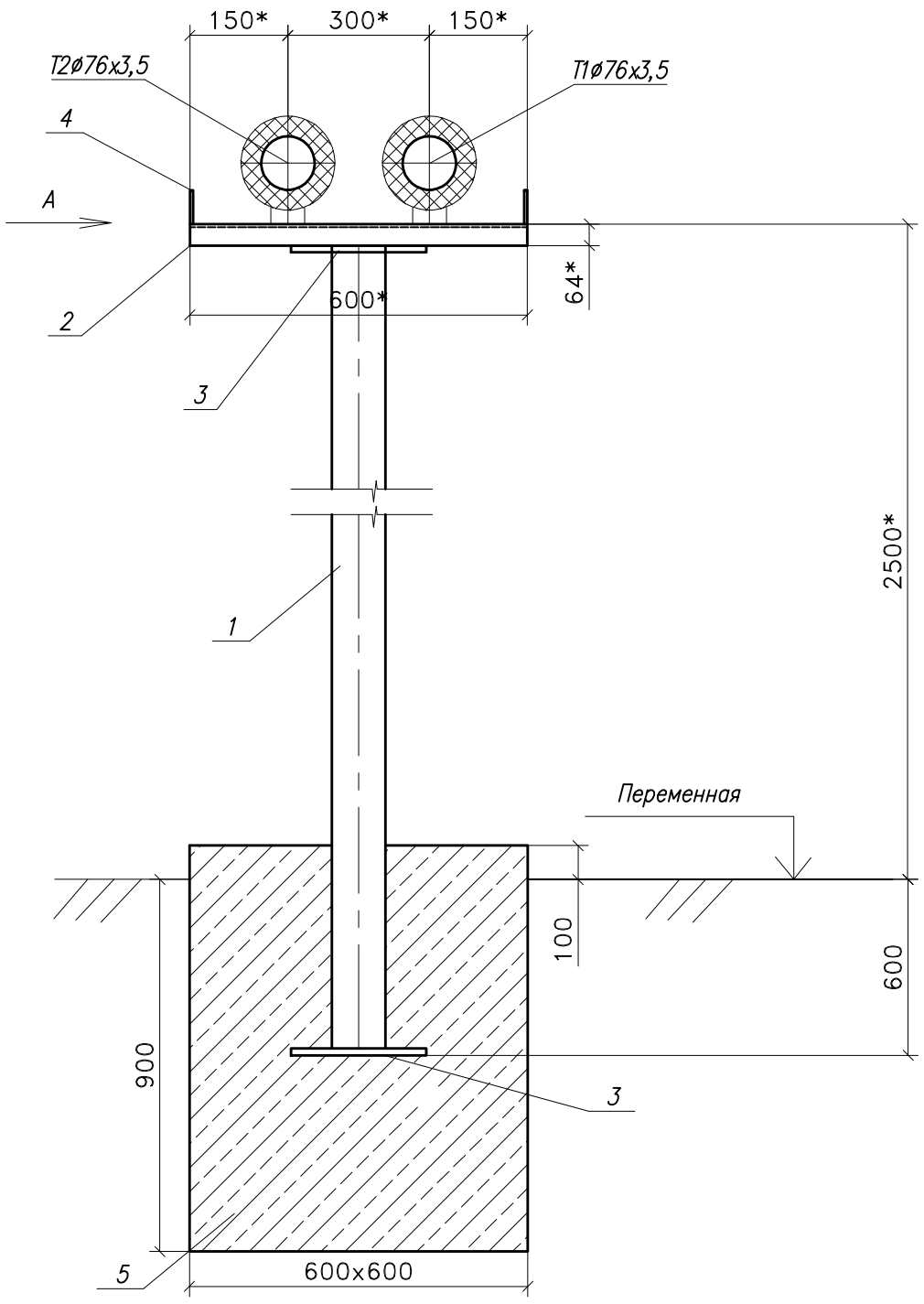

А (1:20)

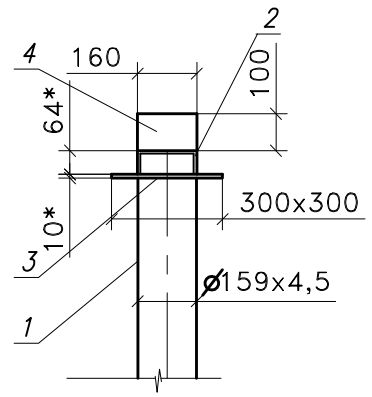

1. Под фундамент тщательно утрамбовать грунт и выполнить щебеночную подготовку толщиной 100 мм с пропиткой горячим битумом.
2. Сварку производить по ГОСТ 5264-80 электродом типа Э42 ГОСТ 9467-75 непрерывным швом по всему периметру соприкосновения деталей. Катет шва равен наименьшей толщине свариваемого металла.
3. После монтажа устанавливаемые металлоконструкции окрасить эмалью ПФ-115 в два слоя по одному слою грунта ГФ-021.
4. *Размеры для справок.

Изм.	Кол.	Лист	Nдок	Подпись	Дата	138.09.14-ТС		
						Строительство блочно-модульной котельной для теплоснабжения группы жилых домов по ул. Фунтовское шоссе в Советском районе г. Астрахани.		
ГИП		Черкаев				Наружные инженерные сети и привязка котельной "КоМБАТ-В-2,5".	Стадия	Лист	Листов
							ПД	19	27
Проверил		Басова				Опора 040-041 (Н=2,5м)	ПКБ ООО СРП "Термо-технология"		
Разраб.		Чернышева							
Н.контр.		Беженцева							

Взам. инв. N

Подпись и дата

Инв. N подл.