План ограждения (1:40)

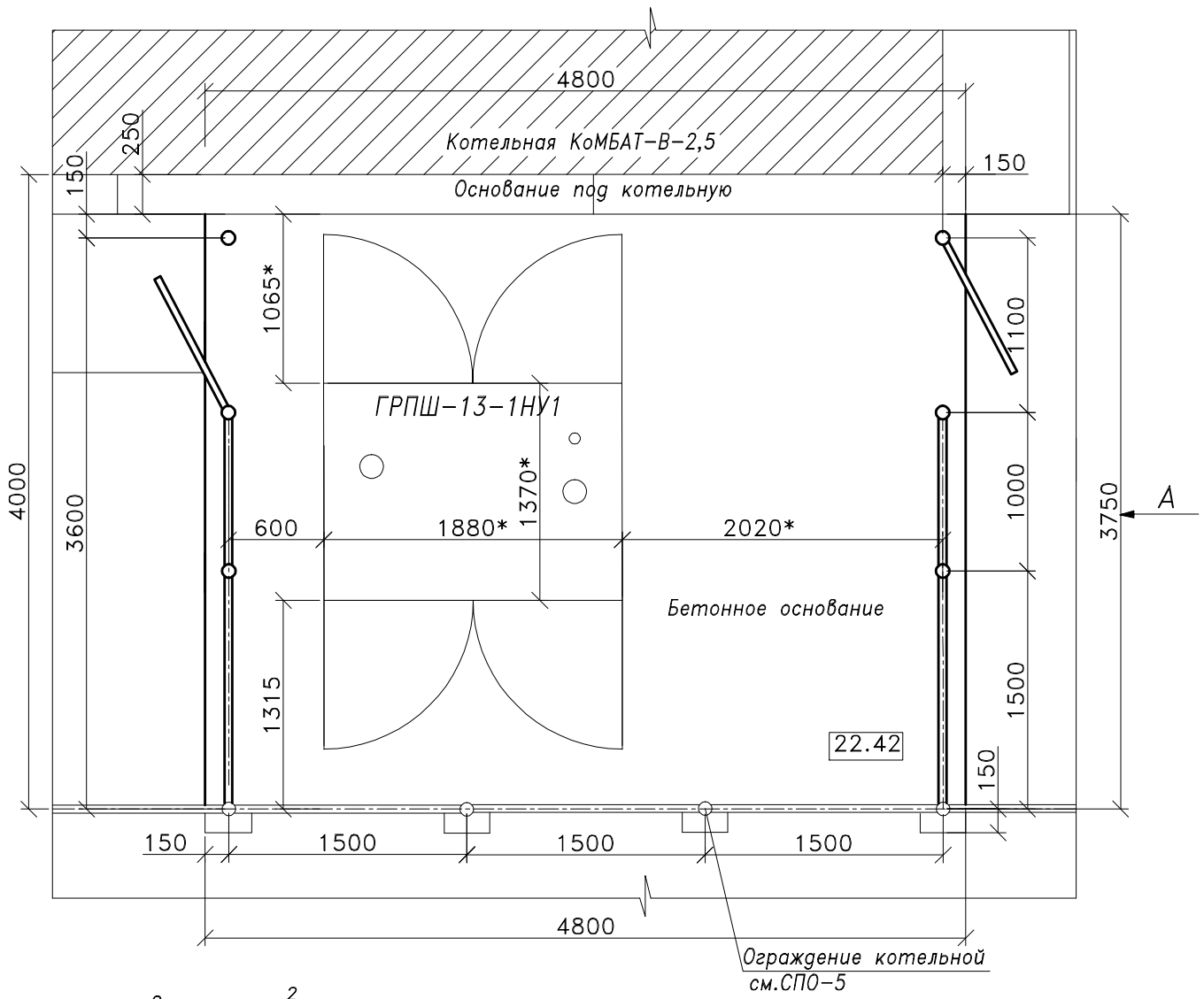

А (1:25)

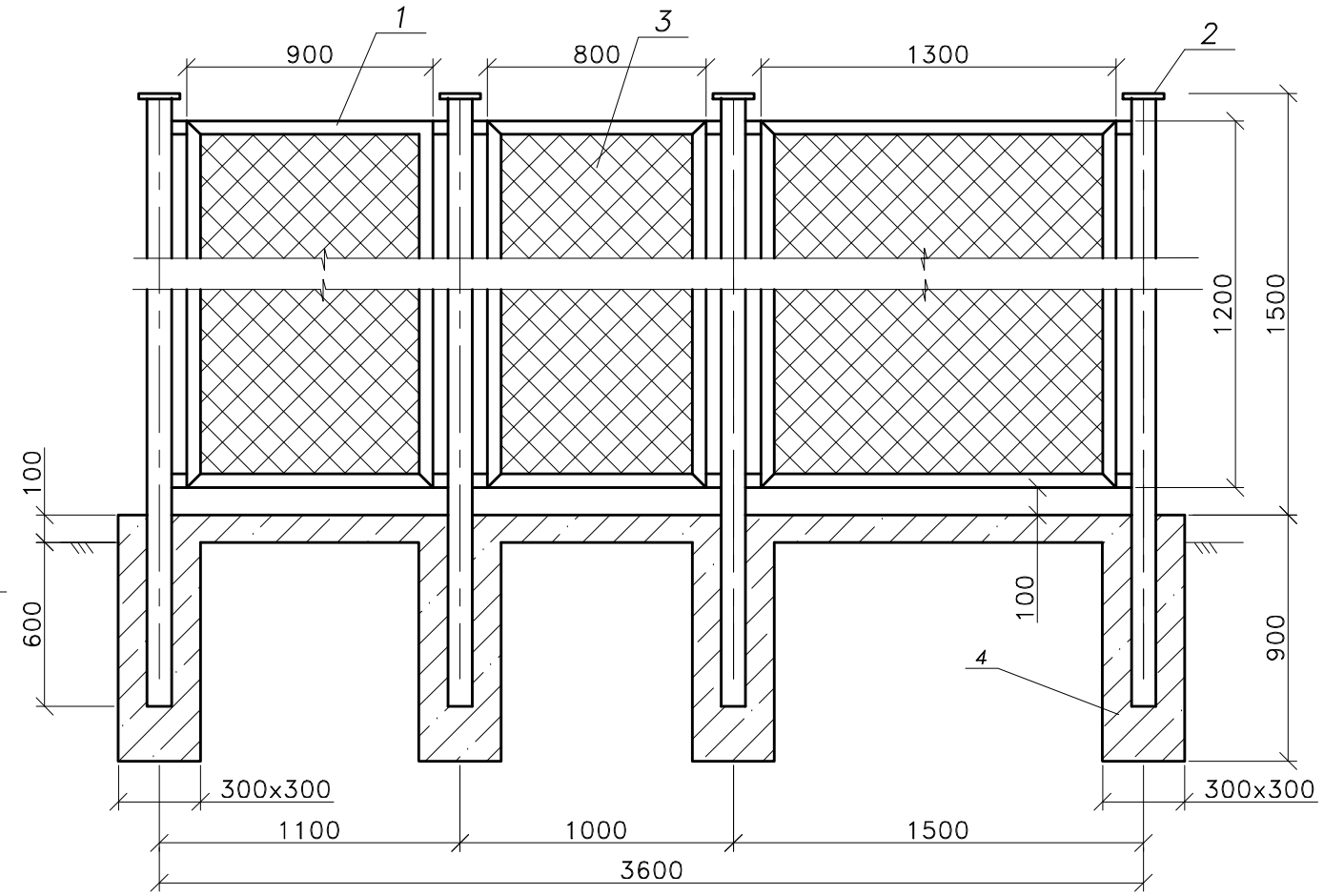

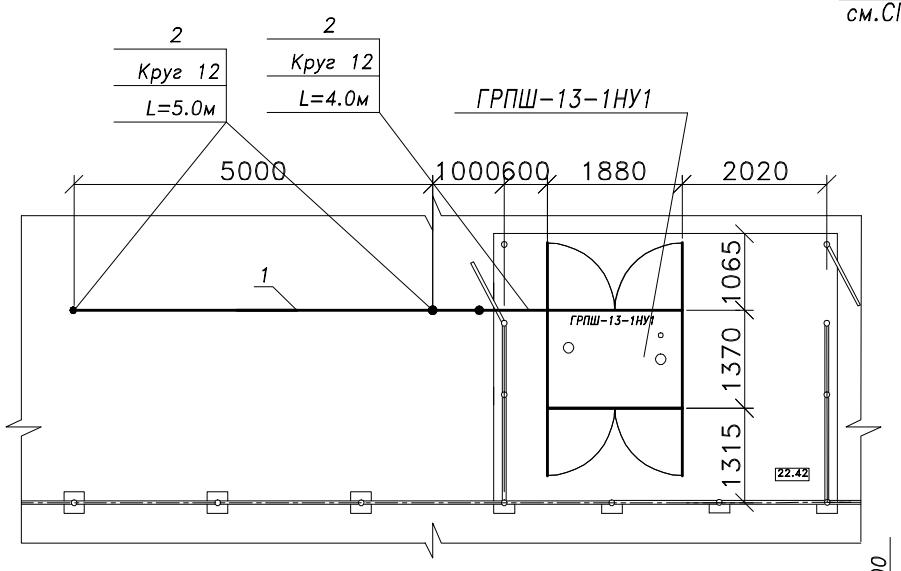

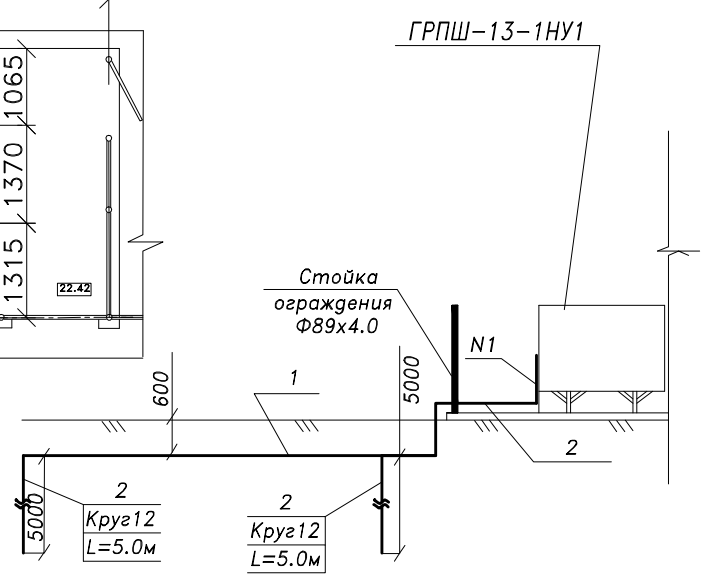

Поз.	Обозначение	Наименование	Кол-во	Масса,кг	Примечание
		Ограждение			
1	ГОСТ 8509-72	Уголок 50х50х5	26,5м	100,0	
2	ГОСТ 8732-78	Труба 89х4	6,7	56,2	
3	ГОСТ 5336-80	Сетка 20-1.6	$7,24^2$		
4	ГОСТ 25192-82	Бетон В15	$2,3м^3$		
		Заземление			
1	ГОСТ 103-74	Полоса 40х4 м	5	6,5	
2	ГОСТ 2590-88	Круг 12 м	15	14	

Изм.	Кол.	Лист	Nдок	Подпись	Дата
ГИП		Черкаев			
Проверил		Басова			
Разраб.		Вострикова			
Н.контр.		Беженцева			

138.09.14-СГС

Строительство блочно-модульной котельной для теплоснабжения группы жилых домов по ул. Фунтовское шоссе в Советском районе г. Астрахани.

Наружные инженерные сети и привязка котельной "КоМБАТ-В-2,5".

Стадия	Лист	Листов
ПД	7	9

Ограждение и заземление ГРПШ-13-1НУ1.

ПКБ ООО СРП "Термо-технология"

Взам. инв. N

Подпись и дата

Инв. N подл.